BAVONA

PERGOLA & PAVILLON

MODULARES UND FLEXIBLES SYSTEM MIT GEWEBE ODER LAMELLEN

www.stobag.com

BAVONA TP6100 SOFTTOP | TP6500 HARDTOP

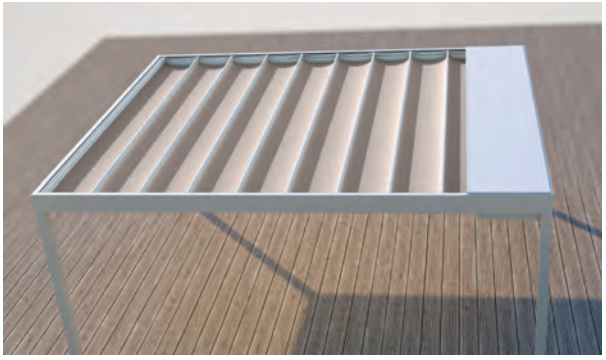

Dachvariante Softtop

Patentiertes Scherensystem

- Elegante Sonnen- und Regenschutzlösung
- Grosse Dimensionen bis 36 m² mit nur 4 Stützen
- Filigrane korrosionsbeständige Aluminiumkonstruktion im kubischen Design
- Modulares Pergola-System mit zwei Dachvarianten: Neigbare Aluminium-Lamellen bis 115° (Hardtop), patentierte Faltmarkise mit wasserdichtem PVC-Tuch (Softtop)
- Das Patent gewährt eine schlanke Bauweise mit hoher Windstabilität
- Vielfältige Montagemöglichkeiten: frei stehend, Wand- oder Eckmontage
- Serienmässiger Motorenantrieb
- Integrierter Wasserablauf durch die Stützen
- Optionen: integrierte, dimmbare LED-Beleuchtung in den Lamellen (TP6500); aufsteckbare, dimmbare LED-Beleuchtung am Wasserkanal (direkt/indirekt); schiebbare Seiten- und Frontverglasung; Aluminium-Systemboden SB4700 (I.S.L.A. Concept)

TP6100 Softtop NEW

min. 200 cm
max. 500 cm

min. 200 cm
max. 600 cm

Stützenhöhe
max. 277 cm

CLASS BEAUFORT 7 4
max. 62 km/h
mit Seitenverglasung (max. 15 m²)

CLASS BEAUFORT 6 3
max. 50 km/h
mit Seitenbeschattung

Technische Massangaben in Millimeter

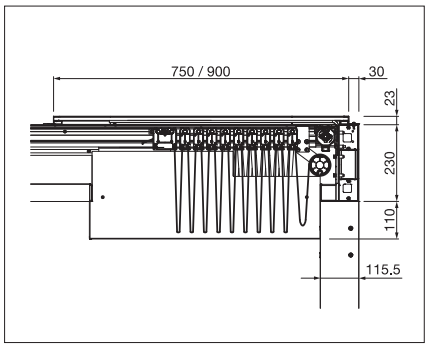

TP6100 Seitenansicht (Detail Tuchbahnhof)

EN 13561

REGISTRIERUNG ERFORDERLICH

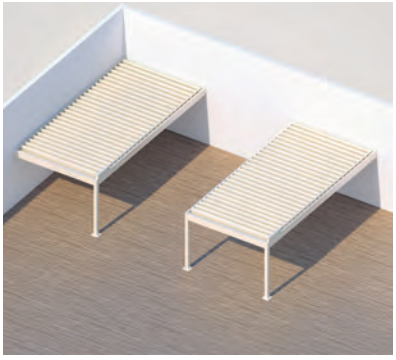

Dachvariante Hardtop

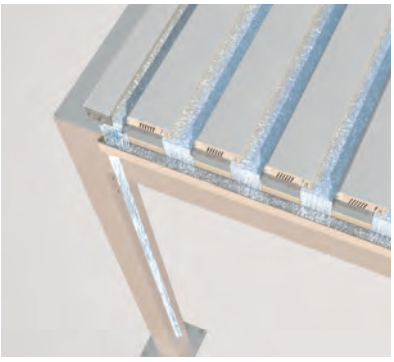

Geführte Entwässerung

LED-Beleuchtung

TP6500 Hardtop

min. 200 cm
max. 600 cm*

min. 200 cm
max. 600 cm

*ab 401 cm mit 2 Dachmodulen

Stützenhöhe
max. 277 cm

CLASS 4 BEAUFORT 7
max. 62 km/h
bis 150 km/h in geschlossenem Zustand (Lamellen)
mit Seitenverglasung (max. 15 m²)

CLASS 3 BEAUFORT 6
max. 50 km/h
mit Seitenbeschattung

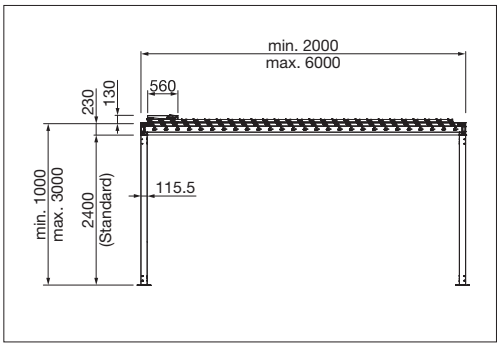

TP6500 Seitenansicht

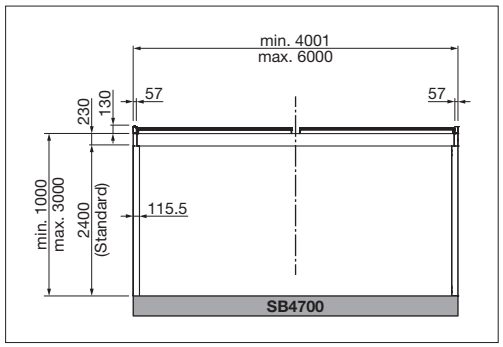

TP6500 Frontansicht (2 Dachmodule)

COLOURS
Entdecken Sie die vielfältigen Möglichkeiten bei der Auswahl der Gestellfarben.

FABRICS
Wählen Sie aus einem reichhaltigen Angebot von Stoffen und Farben.

ELECTRICS
Mehr Komfort durch die Automatisierung, Steuerungs- und Beleuchtungssysteme.

ERHOLUNGSRAUM TERRASSE – BEI JEDEM WETTER

Mehr Informationen auf www.stobag.com

STOBAG

Art.# 256211 – 2017-02 – © STOBAG – Änderungen vorbehalten. Je nach Land oder Region können technische Daten, Lieferumfang, Garantiebedingungen, Design und Verfügbarkeit von den Angaben in diesem Dokument abweichen.